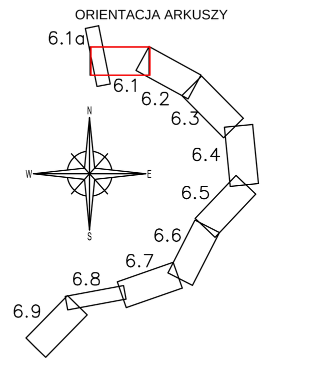


Oznaczenia zgodnie z rys. 2.0

WARIANT 3 (wschodni)

| | | | | |
|---|---|---|---|---|
| Inwestor: GDDKiA SKARB PAŃSTWA Generalny Dyrektor Dróg Krajowych i Autostrad reprezentowany przez: Generalną Dyrekcję Dróg Krajowych i Autostrad O/Gdańsk ul. Subisława 5, 80-354 Gdańsk | | Jednostka projektowa: KONTRAKT Sp. z o.o. 80-171 Gdańsk ul.Beethovena 115 tel./fax: (0-58) 322-35-60/62 e-mail: biuro@kontrakt-bpk.pl | | |
| Stadium: KONCEPCJA PROGRAMOWA | Przedsięwzięcie: KOMPLEKSOWA DOKUMENTACJA PROJEKTOWA BUDOWY OBWODNICY SZTUMU W CIĄGU DROGI KRAJOWEJ NR 55 | | | |
| | Adres obiektu: Województwo: pomorskie, powiat: sztumski, gmina: Sztum | | | |
| TOM: KP/02 | Tytuł tomu: KONCEPCJA PROGRAMOWA UKŁAD DROGOWY | | | |
| Branża: Drogowa | Tytuł rysunku: Droga krajowa nr 55 od km 0+000 do km 1+000 | | | |
| Funkcja: | Imię i nazwisko: | | Spec. i nr uprawnień: | Podpis: |
| Główny projektant drogowy: | mgr inż. Adam Herasimowicz | | drogowa POM/0187/POOD/07 | |
| | inż. Paweł Iwański | | konst.-inżynieryjna GT-III/630/617/77 | |
| Projektant: | mgr inż. Paweł Piskorski | | drogowa POM/0079/POOD/08 | |
| Opracował: | mgr inż. Magda Dumalska | | | |
| | mgr inż. Natalia Klufas | | | |
| Sprawdzający: | mgr inż. Jan Tokarski | | drogowa POM/0188/POOD/07 | |
| Nr archiwalny: K/136/KP/02 | Data opracowania: wrzesień 2022 | Rewizja: 7 | Skala: 1:1000 | Nr rysunku: 6.1 |